Brazos y Chapetones para Regaderas **TR-035**

Brazo y Chapetón

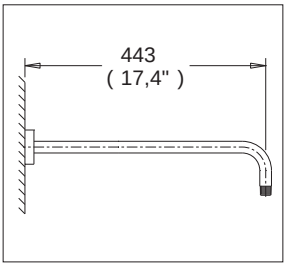

Medidas Referenciales

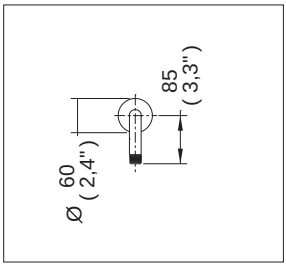

Acot.mm.(pulg)

Despiece

N A

	Mod.	Descripción
1	Rh-703	O'ring 2-117
2	Rr-337	Chapt. p/Brazo de Reg. de P. Gde.
3	Rr-336	Brazo p/Regadera de Plato Grande

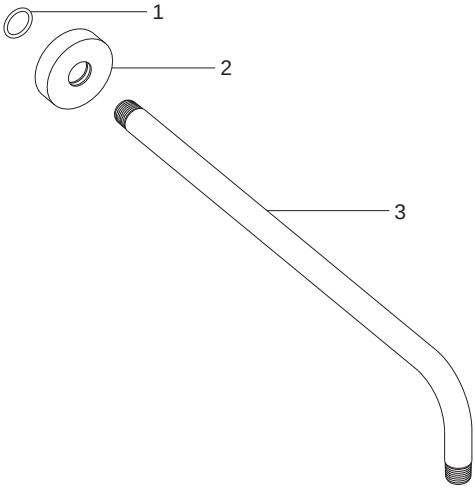

Características y Datos Técnicos

Chapetón Deslizable

Material:
Latón

Conexión:
1/2"-14 NPT

HELVEX M.R.
garantía de calidad