Oficina Principal: Av. Caracas No. 35-55 Bogotá D.C. • Conm: 3311515 • Fax: 2857610
Planta: Autopista Sur Kilómetro 13 Soacha • Conm: 7309400 • Fax: 5750120
Nit: 860.032.550-7

FICHA TÉCNICA

Referencia	LAV VESSEL DESAGÜE GRIS OSC
Código SAP	135045466
Tipo de lavamanos	Lavamanos artístico + desagüe
Medidas	Largo 455mm, Ancho:325mm, Alto: 135mm
Medidas de la caja	Largo 465mm, Ancho: 335mm, Alto: 145mm
Forma	Cuadrado
Peso total	N.W.: 8 Kg G.W.: 9 Kg
Material	Vitreous China
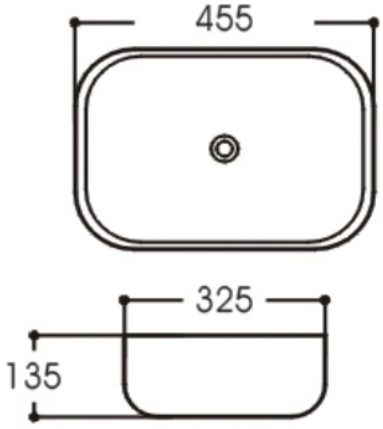
Nota: Las medidas son nominales y están sujetas a cambios por tolerancia. La ficha técnica es una traducción de la original en inglés, cualquier discrepancia prevalece la original.