ILUMAX®
ILUMINACIÓN

REFLECTOR LED NOVA

ESPECIFICACIONES TÉCNICAS

Referencia	Potencia	Flujo Luminoso
1812	10W	900 lm

Grado IP	Angulo de apertura	Temperatura de color	Voltaje y frecuencia	Vida útil
65	120°	Luz Blanca 6500K	100-277V	25.000 Hrs

IRC	Factor de potencia	Grado IK	Tipo de LED	
>70	>0.5	0.6	SMD3528	Ta: -20 a 65°C

DESCRIPCIÓN GENERAL

- Reflector LED Nova, adecuado para instalaciones de exterior e interior como por ejemplo jardines, parques, bodegas y muchos más.
- Material Aluminio para una mejor disipación de calor y menor peso.
- Tecnología DOB (Driver On Board) esto nos permite una presentación mas liviana y delgada.
- Fácil de instalar, cuenta con un soporte ajustable de 150 grados y cable de alimentación.

ESTRUCTURA Y DIMENSIONES (mm)

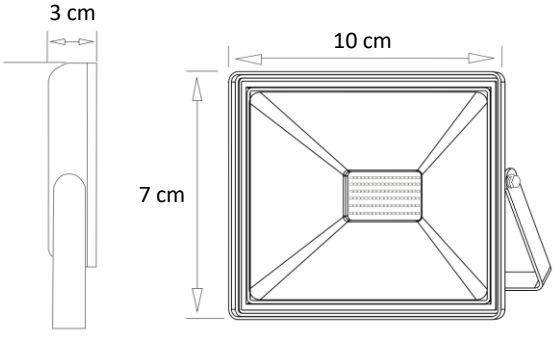

INFORMACIÓN FOTOMÉTRICA

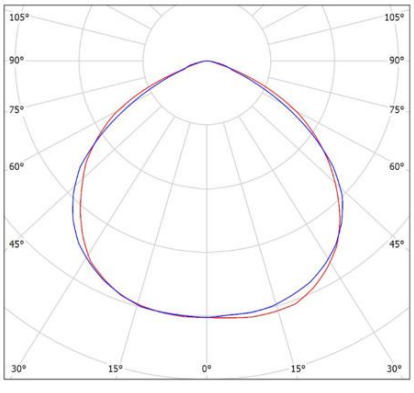

SEDE CALI
Carrera 35 No. 10 - 532 · Bodega 3 Acopi, vía Cali - Yumbo
Tel: (572) 695 4690 · e-mail: ventas@ilumax.com.co