MB-2410

Asiento de ducha pegable GM para hospitales

Foldable shower seat for hospitals GM

PRODUCTO ESPECIAL

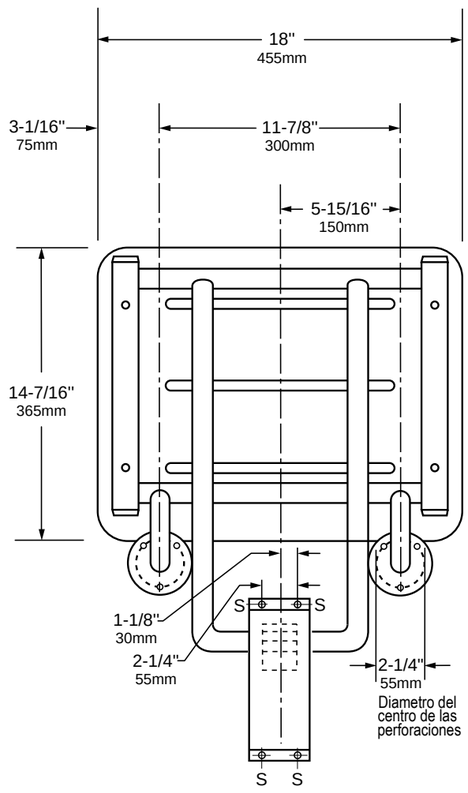

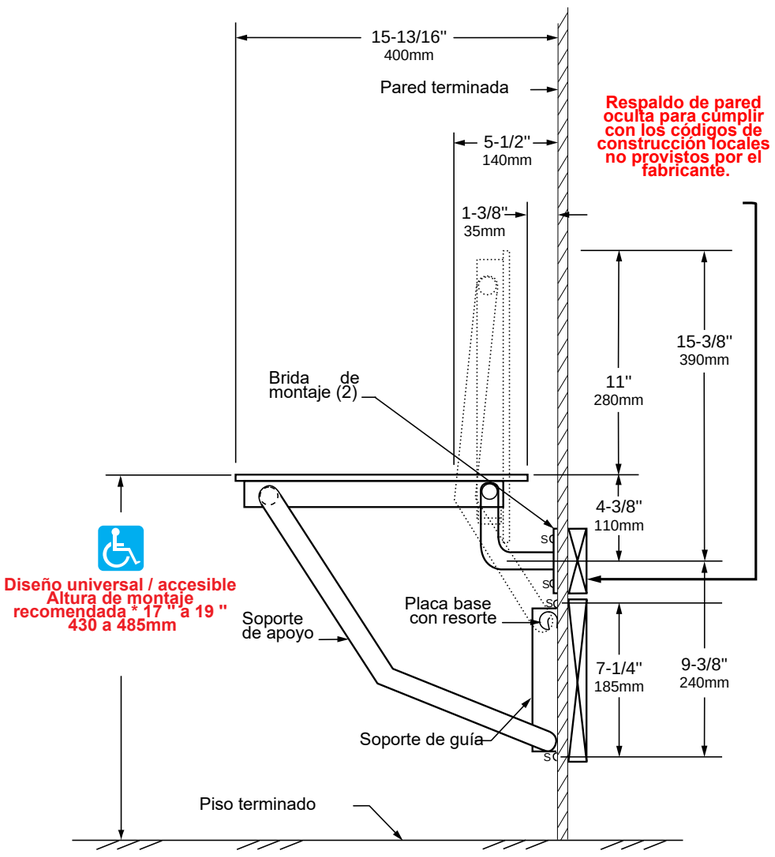

*** Consulte las normas de construcción locales**

Medidas Referenciales / *Estimated Dimensions,* **Acot. mm [pulg.]** */ Dim. mm [inch.]*

CARACTERÍSTICAS DEL PRODUCTO

MATERIAL:

Asiento: laminado de plástico de una pieza, de 5/16 "(8 mm) de espesor, sólidamente fundido con superficies de melamina con acabado mate, cara de color marfil láminas y núcleo de resina fenólica negra que están unidos integralmente, no pueden delaminarse. Ranuras integrales para drenaje de agua. Asegurado para enmarcar con pernos de acero inoxidable y tuercas ciegas.

Marco - 18-8, tipo 304, acero inoxidable con acabado satinado. Tubo cuadrado de calibre 16 (1,6 mm), 1-1 / 4 "(30 mm) y calibre 18 (1.2 mm), tubo sin costura de 1 "(25 mm) de diámetro.

Bridas de montaje (2) - 18-8, tipo 304, acero inoxidable de 3/16 "(5 mm) de espesor con acabado satinado. Diámetro de 3" (75 mm) con tres orificios para tornillos de montaje.

Placa base - 18-8, Tipo 304, acero inoxidable de gran calibre.

Muelle - 17-7, Tipo-301, acero inoxidable calibre 24 (0.6 mm). Soldada por puntos a la placa base.

Soporte de guía: acero inoxidable 18-8, tipo 304, calibre 16 (1,6 mm) con acabado satinado.

OPERACIÓN:

El asiento de la ducha se puede plegar contra la pared cuando no se usa. El resorte en la parte superior de la placa base mantiene el asiento en posición vertical hasta que se suelte separando la parte superior del asiento de la pared. Los asientos de ducha plegables no tienen resorte. Los asientos no vuelven automáticamente a la posición vertical después de su uso. El sistema de soporte con soporte de guía permite diferentes alturas de montaje y deja el piso despejado para facilitar la limpieza. El asiento fenólico sólido no poroso tiene ranuras para permitir el drenaje del agua, no se astilla ni requiere lubricación, y no es compatible con el crecimiento de bacterias. Pernos de cabeza redonda sin ranura y tuercas ciegas proporcionan seguridad adicional al usuario.

Los asientos de ducha, cuando están instalados correctamente, tienen la resistencia suficiente para soportar 500 lbs. (227 kg) cumpliendo con las normas.

INSTALACION:

Asegure la unidad a la pared en los puntos indicados por una S, con las dos bridas de montaje ubicadas en la parte superior y la placa base y el soporte de guía abajo. La parte inferior del soporte debe colocarse entre la placa base y el soporte de guía antes de asegurarlos a pared o tabique.

La altura de montaje del asiento de la ducha debe cumplir con las nosrmas locales de construcción.

Para paredes con montantes, proporcione un respaldo oculto para cumplir con las normas de construcción locales y asegúrelo con # 14 x 2-1 / 2 "(6.3 x 65 mm) Tornillos de chapa de acero inoxidable suministrados por el fabricante. Para las duchas prefabricadas, el fabricante de la ducha proporcionó el respaldo adecuado. Asegure con # 14 x 2-1 / 2 " (6.3 x 65 mm) tornillos de montaje de acero inoxidable suministrados por el fabricante. El producto incluye un kit de montaje para instalar el asiento para ducha. Para kits de montaje adicionales, solicite en su pedido. Se requiere un kit de montaje para cada brida.

Para paredes de mampostería, proporcione tapones de fibra o protectores de expansión para usar con tornillos de chapa suministrados, o proporcione 1/4 "(6 mm) pernos de palanca o pernos de expansión

Los productos ilustrados pueden sufrir cambios sin previo aviso en su aspecto o partes, como resultado de los procesos de mejora continua al que están sujetos, sin implicar mayor responsabilidad de la fábrica.
Visite nuestras páginas www.helvex.com.mx para México y www.helvex.com para el mercado internacional.

Illustrated products may suffer changes without previous notice in its appearance or parts, as a result of the continuous improvement processes to which they are subject, does not imply greater responsibility of the factory.
Visit our pages www.helvex.com.mx for Mexico and www.helvex.com for the international market.

Asesoría y Servicio Técnico: 01800 909 2020
Consultancy and Technical Service: 01(55)53339431
servicio.tecnico@helvex.com.mx

Refacciones Originales: 01 800 890 0594
Original Parts: 01 (55) 53 33 94 00
53 33 94 21
refacciones@helvex.com.mx
Ext. 5068, 5815 y 5913

MB-2417

Asiento para ducha abatible GM

Folding shower seat

INSTALACION DE PLACA DE SEGURIDAD A LA PARED:

La placa de seguridad se debe montar en la pared cerca del asiento de la ducha para informar adecuadamente a los usuarios sobre las restricciones de peso del asiento.
La instalación correcta de la placa de seguridad asegurará que el asiento de la ducha cumpla con las Normas.
Fije permanentemente la placa de seguridad a la pared a cada lado del asiento de la ducha a una altura mínima de 30 "(760 mm). Si se monta arriba del Asiento, la placa debe estar lo suficientemente alta para que no quede cubierta cuando el asiento esté en la posición superior. Los tornillos de montaje (4) se recomienda, pero se puede usar cinta de doble cara en la parte posterior de la placa para superficies muy lisas y no porosas.

ADVERTENCIA DE SEGURIDAD:

Los asientos de ducha no son más fuertes que los anclajes y las paredes a los que están unidos y deben estar firmemente asegurados para soportar las cargas a las que están destinados. Consultar y cumplir con las normas de construccion. Para evitar posibles lesiones, el propietario del edificio o el personal de mantenimiento deben quitar la ducha asiento de servicio si el asiento de la ducha no está asegurado adecuadamente a la pared. La unidad debe soportar cargas estáticas de hasta a 500 lb (227 kg) cuando se instala y utiliza correctamente. Para evitar un posible mal funcionamiento del asiento, NO use el asiento si El peso excede las 500 libras (227 kg).

GARANTIA:

El producto HELVEX está garantizado como libre de defectos en materiales, mano de obra y procesos de fabricación.

El producto HELVEX est garantizado,en lo que se refiere a los acabados, por 10 años para los acabados cromo y duravex, y por 2 años en acabados diferentes al cromo y duravex.

Las piezas que sufren de desgaste natural en el producto están garantizadas para uso residencial por 5 años, y para uso comercial por 3 años.

Todas las partes electrónicas están garantizadas por defectos de fabricación y mano de obra por un periodo de 3 años.

La vigencia de la garantía inicia a partir de la fecha de entrega del producto al consumidor indicada en esta Póliza de Garantía.

Los productos ilustrados pueden sufrir cambios sin previo aviso en su aspecto o partes, como resultado de los procesos de mejora continua al que están sujetos, sin implicar mayor responsabilidad de la fábrica.
Visite nuestras páginas www.helvex.com.mx para México y www.helvex.com para el mercado internacional.

Illustrated products may suffer changes without previous notice in its appearance or parts, as a result of the continuous improvement processes to which they are subject, does not imply greater responsibility of the factory.
Visit our pages www.helvex.com.mx for Mexico and www.helvex.com for the international market.

Asesoría y Servicio Técnico: 01800 909 2020
Consultancy and Technical Service: 01(55)53339431
servicio.tecnico@helvex.com.mx

Refacciones Originales: 01 800 890 0594
Original Parts: 01 (55) 53 33 94 00
53 33 94 21
refacciones@helvex.com.mx
Ext. 5068, 5815 y 5913